grilltech® by Lioi

INICIADOR DE FUEGO PARA CARBÓN

Cód.:410901691

Ahora podrás encender el carbón para tu asado mas fácilmente, con nuestros Iniciadores de fuego. Hecho de acero inoxidable, un material resistente y cuentan con manillas seguras para transportar el carbón.

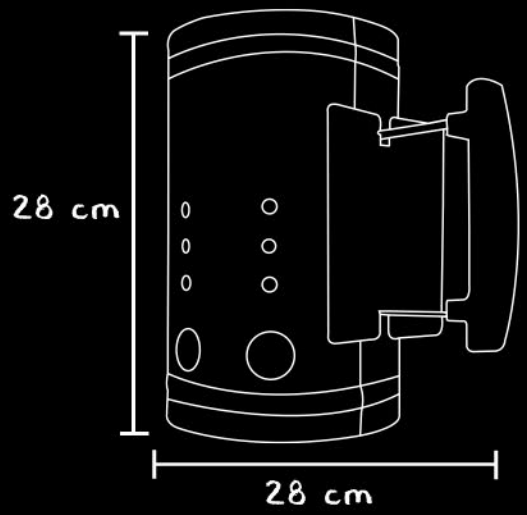

SOPORTA ALTAS TEMPERATURAS

MEDIDA INICIADOR 28 x 28 cms

FÁCIL DE MANIPULAR

Descubre nuestras parillas y accesorios en:

WWW.GRILLTECH.CL

Santa Marta 2100, Maipú, Santiago - Chile